TILT MOTOR

Moteur hydraulique d'inclinaison pour pelles de 1 à plus de 100 tonnes, avec pour chaque modèle 3 types d'inclinaisons disponibles : 2x50° / 2x70°/ 2x90°.

Ces moteurs peuvent être montés sur un équipement (godet curage, trapèze, dent ripper..) mais aussi au dessus de votre attache rapide.

Ainsi, ce sont tous vos équipements qui deviennent inclinables.

CARACTERISTIQUES

GODET À VÉRIN STANDARD

- Uniquement compatible avec les godets de curage
- Vérin endommagé par les pierres et salissure
- Regraissage/huilage du vérin en permanence
- Avec le temps, les éléments se détériorent et doivent être remplacés

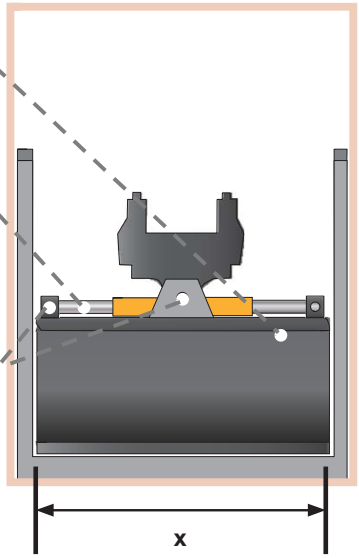

TILT MOTOR
MIEUX SANS VÉRINS

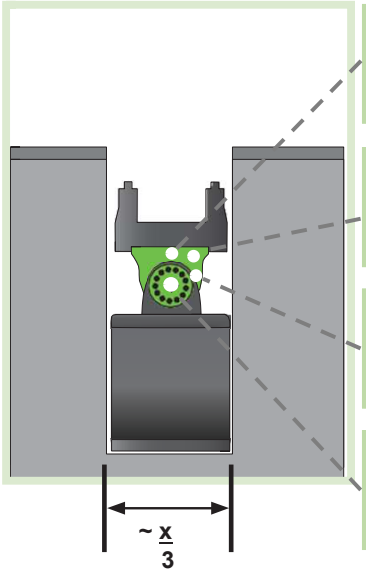

- Robuste, protégé, puissant
- Plus grande accessibilité grâce à un plus grand angle d'inclinaison
- Aucun entretien, permettant d'économiser des coûts de maintenance
- Compatible avec n'importe quel godet et outil

ONE-TP.COM

26 Rue Paul Journée - ZAE D'angean - 60240 Chaumont-en-Vexin
TEL : 03 44 12 24 66 **MAIL :** contact@one-tp.com
www.one-tp.com