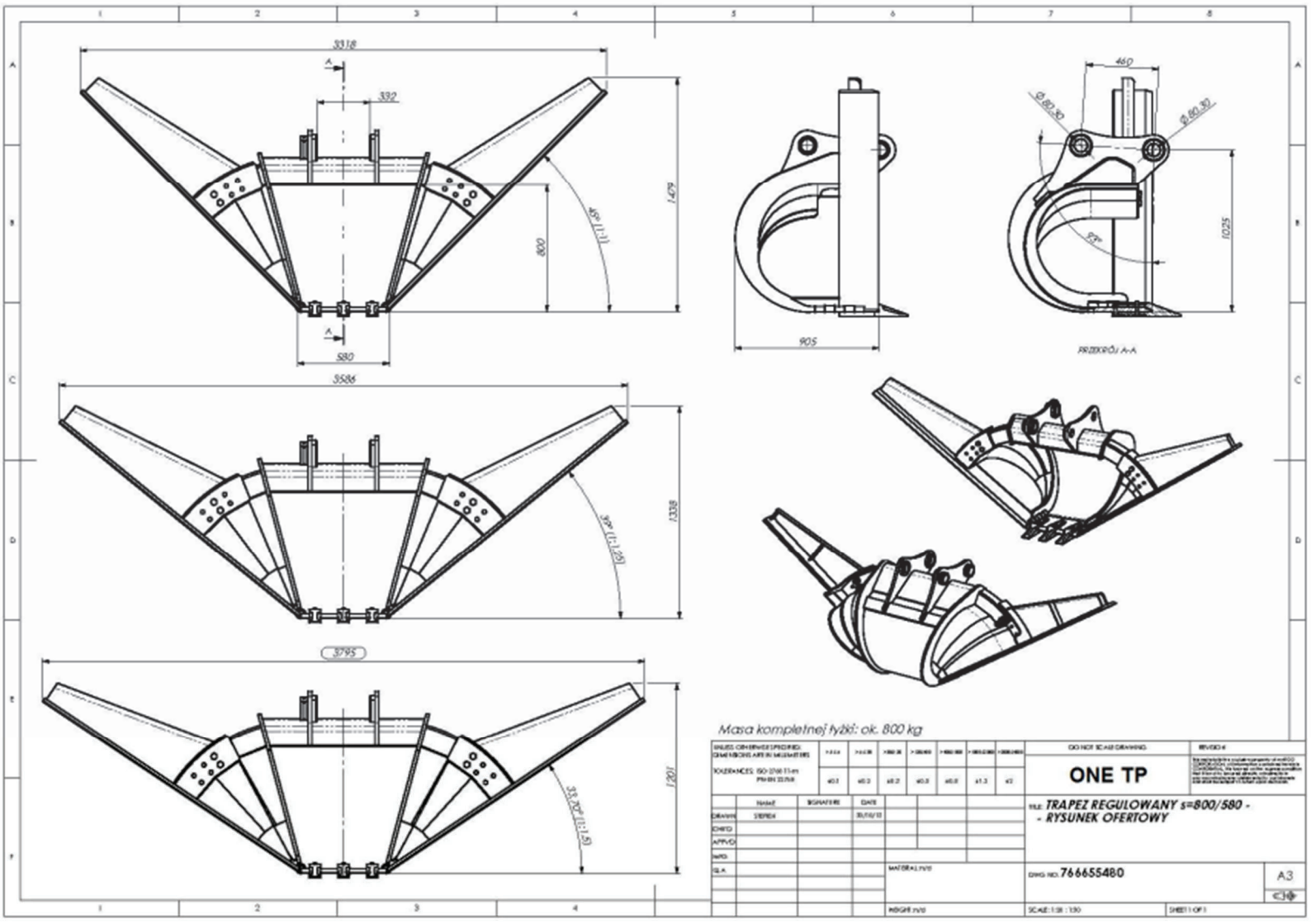
3318
332
1409
800
580
3586
1338
3795
1201
905
460
1025
PRZEKRÓJ A-A
Masa kompletnej łyżki: ok. 800 kg
ONE TP
TRAPEZ REGULOWANY s=800/580 -
- RYSUNEK OFERTOWY
766655480
A3